TAPA DE ARQUETA
DE FUNDICIÓN DÚCTIL D-400

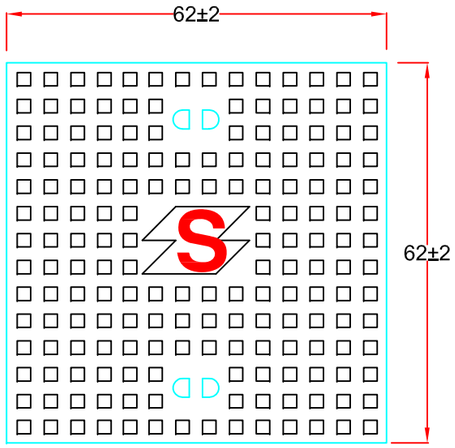

DETALLE CANALES
DE LA CUADRICULA

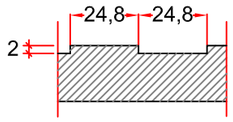

ARQUETA REGISTRABLE PARA CABLES
ENTUBADOS

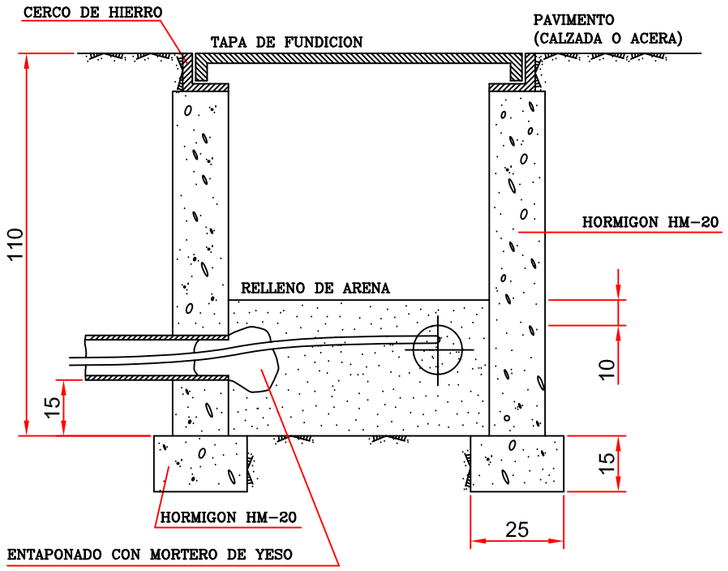

SECCION

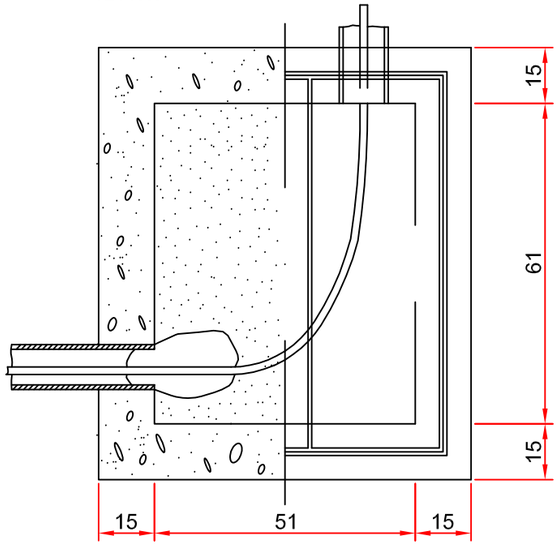

ZANJA TIPO CANALIZACIÓN
ELECTRICA DE BAJA TENSIÓN

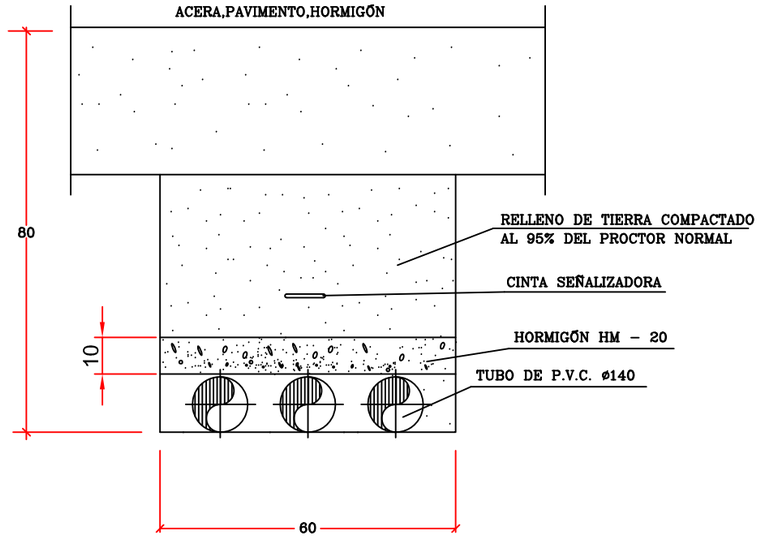

CLAVE	FECHA	DESIGNACION	Nº	HOJA	DIBUJADO	REVISADO
		SUSTITUYE AL PLANO				

AYUNTAMIENTO DE ROQUETAS DE MAR

FOMINTAX, S.L.
C/ SOLDADO ESPAÑOL Nº 26 2ª-4 04004
TLF- 950 26 15 61/FAX- 950 27 82 02 ALMERIA
fomintax@cajamar.es

ING. AUTOR DEL PROYECTO:
JOSE LUIS NAVARRO MARTIN

PROYECTO DE REDES DE PLUVIALES Y ESPECIFICAMENTE CON SOLUCION DE CAMARA DE TORMENTAS EN PASEO DE LOS BAÑOS Y OTRAS. T.M. ROQUETAS DE MAR (ALMERIA)

FECHA. *SEPTIEMBRE -2008-*

CLAVE. 208032

ESCALA. S/E

PLANO. DETALLES CONSTRUCTIVOS

Nº. DE PLANO. 14

HOJA. 2 DE 10